1. LPC824最小系统和调试电路

(1) LPC824最小系统

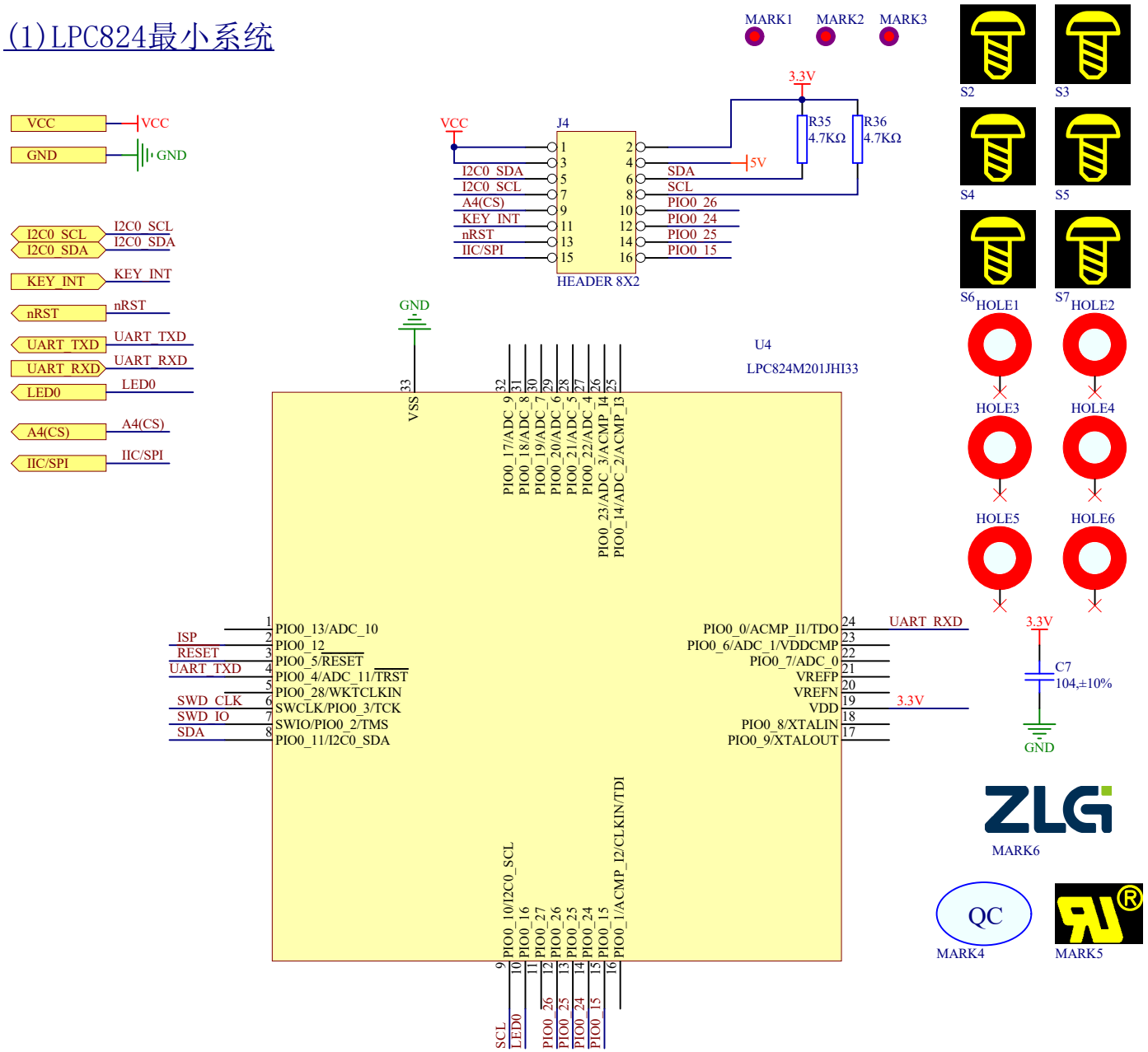

(2) SWD调试电路

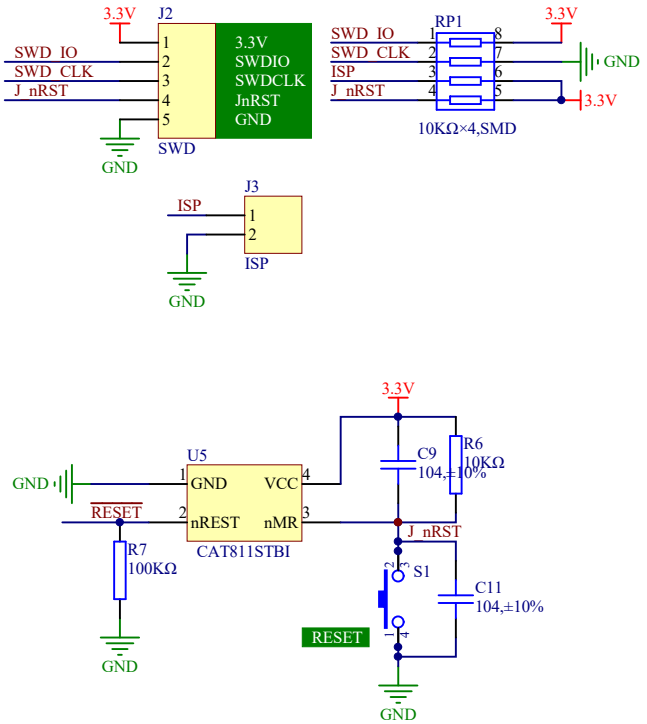

#	修改日期	修改内容
1		
2		
3		

广州致远电子股份有限公司	设计人员	李泽成	设计日期	2023-8-10	图纸名称	LPC824最小系统和调试电路	图纸描述	LPC824最小系统和调试电路	
	审核人员		审核日期		产品名称	ZLG72128B测试板	产品型号		图纸版本 V1.00 第 1 张 / 共 3 张 A4

2. ZLG72128B与按键显示

(1) ZLG72128B

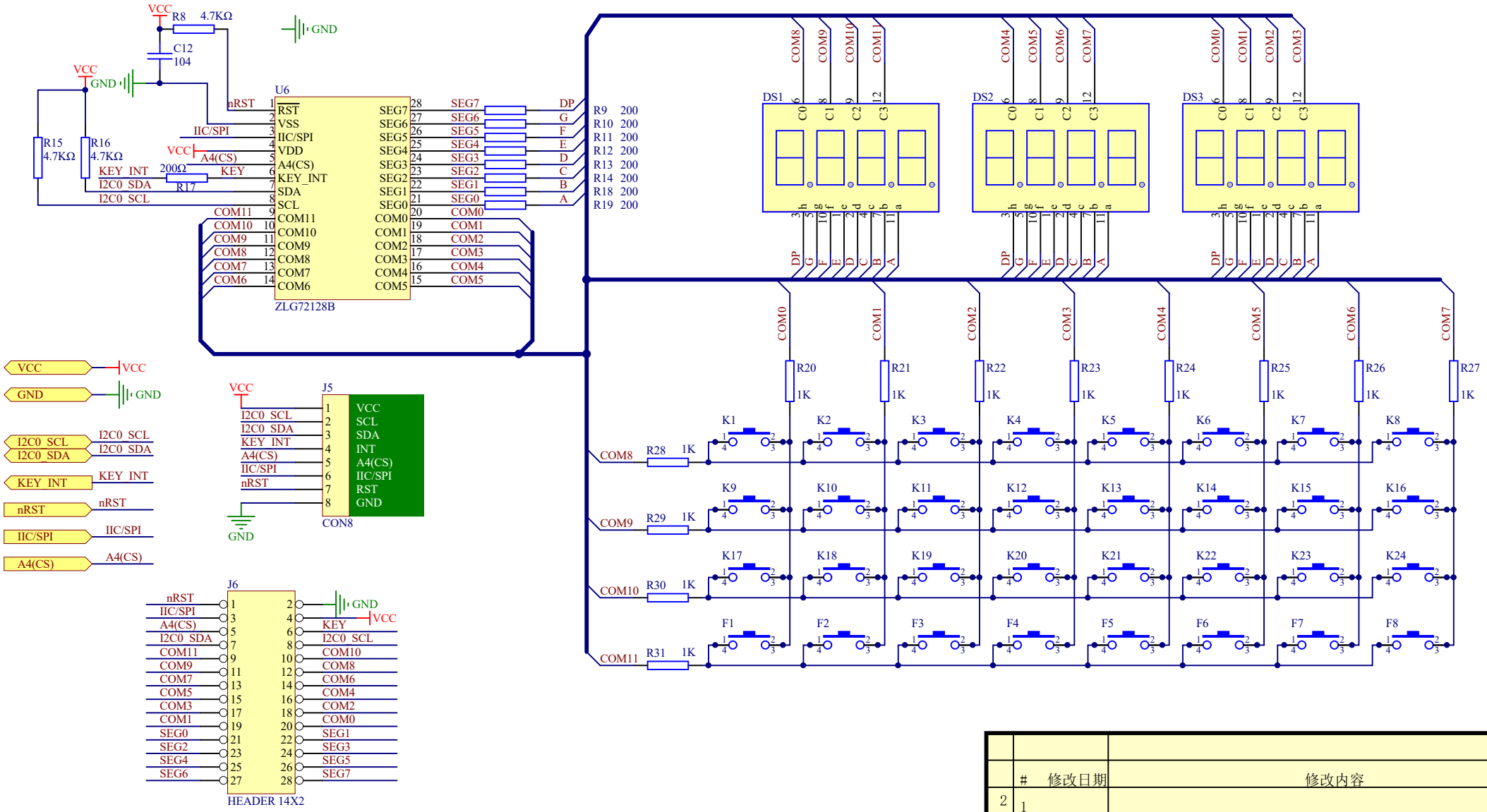

	# 修改日期	修改内容
2	1	
3		

广州致远电子股份有限公司	设计人员	李泽成	设计日期	2023-8-10	图纸名称	ZLG72128B与按键显示	图纸描述	ZLG72128B应用电路	
	审核人员	<审核日期	审核日期	<审核人员>	产品名称	ZLG72128B测试板	产品型号	productModel	图纸版本 <V1.00> 第 2 张 / 共 3 张 A4

3.USB转串口和电源

(1)输入输出端口

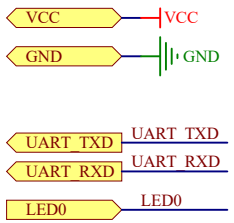

(2)LED电路

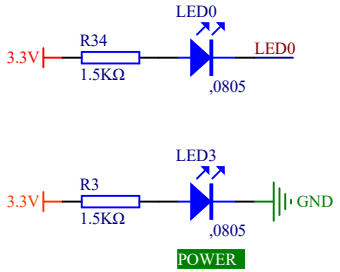

(3)Micro USB供电以及5V转3.3V

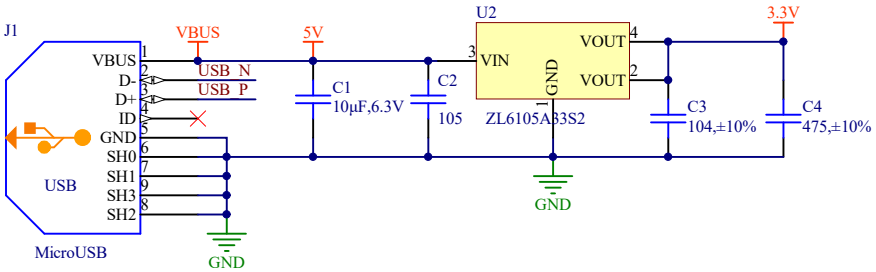

(4)串口转USB电路

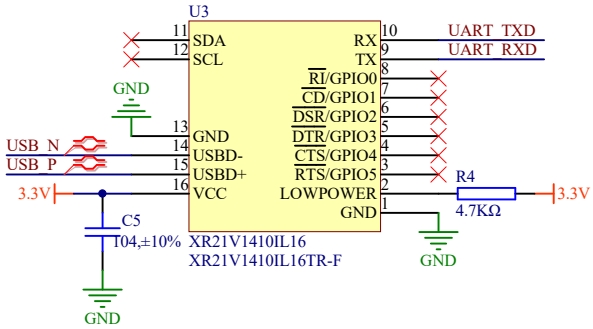

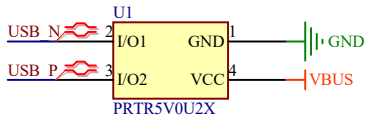

#	修改日期	修改内容
1		
2		
3		

广州致远电子股份有限公司	设计人员	李泽成	设计日期	2023-8-10	图纸名称	USB转串口和电源	图纸描述	USB转串口和电源			
	审核人员		审核日期		产品名称	ZLG72128B测试板	产品型号		图纸版本	V1.00	第 3 张 / 共 3 张	A4